CONFIGURAÇÃO DE PENAS P/ PLOTAGEM

PENA	COR	ESP.
1	7	0,4
2	7	0,5
3	7	0,3
4	7	0,25
5	7	0,1
6	7	0,6
7	7	0,2
8	7	0,08
9	7	0,13
254	254	0,4
REST. P&B		0,1

DET. TÍPICO DE ARMAÇÃO:

PAREDE 7 – 30X625/30x386

ESCALA 1/25

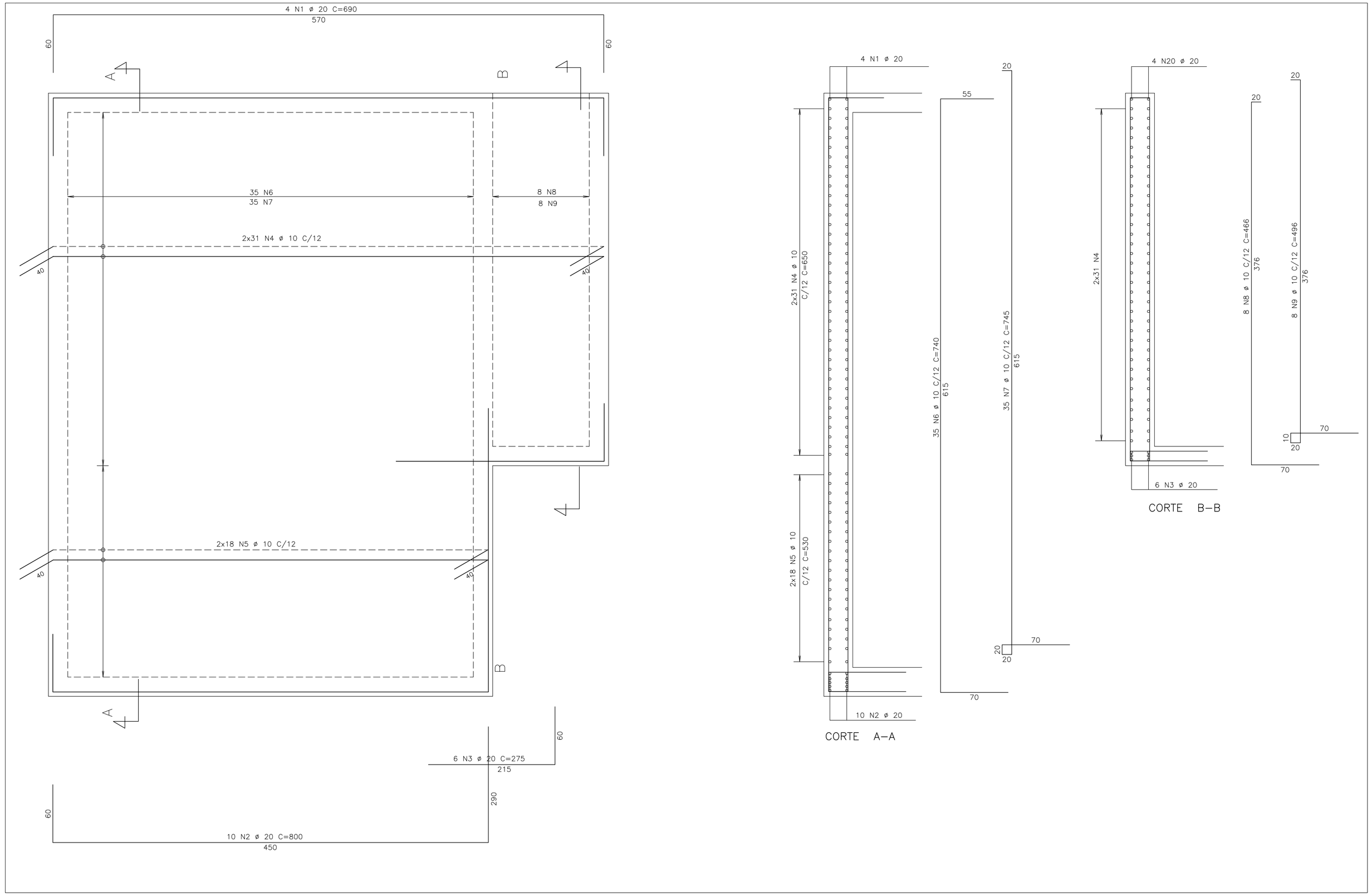

TABELA DE FERROS					
AÇO	POS	BIT (mm)	QUANT	COMPRIMENTO UNIT (cm)	COMPRIMENTO TOTAL (cm)
50A	1	20	4	690	2760
50A	2	20	10	800	8000
50A	3	20	6	275	1650
50A	4	10	62	650	40300
50A	5	10	36	530	19080
50A	6	10	35	740	25900
50A	7	10	35	745	26075
50A	8	10	8	466	3728
50A	9	10	8	496	3968

RESUMO AÇO CA 50–60			
AÇO	BIT (mm)	COMPR (m)	PESO (kg)
50A	10	1191	750
50A	20	124	310
Peso Total		50A =	1060 kg

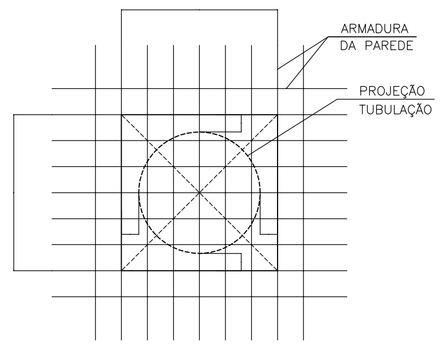

1 – DEIXAR DIMENSÕES A e B SEM CONCRETAR, PRESERVANDO ARMADURA
2 – LOCAR TUBOS
3 – CORTAR ARMADURA
4 – GRAUTEAR

DETALHE TÍPICO:

FURO NAS PAREDES

ESC.: 1/25

NOTAS

1 – COTAS E DIMENSÕES EM CENTÍMETROS / ELEVAÇÕES EM MILÍMETROS
2 – ACO CA–50 (Fyk = 500 MPa) E CA–60 (Fyk = 600 MPa)
3 – COBRIMENTO DAS ARMADURAS (CA–50A): 5cm

NÚMEROS	TÍTULOS
PRINCIPAIS DESENHOS DE REFERÊNCIA	

Nº	LOCAL	DISCRIMINAÇÃO	DES.	DIV.	GER.	DATA
REVISÃO						

CANCELA E SUBSTITUI O DESENHO NÚMERO:

CANCELADO E SUBSTITUÍDO PELO DESENHO NÚMERO:

CENTRO DE DOCUMENTAÇÃO
RECEBIDO: / /
Nº DOC.: ASS.:
APROVAÇÃO CESAN:
ASS.: MATR.:
UNID.: DATA: / /
ESTA APROVAÇÃO NÃO ISENTA A CONTRATADA DE SUAS RESPONSABILIDADES LEGAIS.

EMITENTE: CONCREMAT ENGENHARIA

PROJETADO:	COORDENADOR:
ENG° ROGER SEMBLANO CASTRO	ENG° ANTONIO FERNANDO L. MARTINS
CREA: 4610/D REGIÃO: ES	CREA: 0600722689 REGIÃO: SP
DESENHO: JOSÉ ANTÔNIO	Nº DES. PROJETISTA:
DATA: 28/07/2009	SN–658004–DE–EC–JL–041–RO

RESPONSÁVEL TÉCNICO: ENG° ALEXANDRE JOSE VIVEIROS DA COSTA
CREA: 1981101461 REGIÃO: RJ ART Nº: 200767201 DATA: 14/09/2007

EMISSÃO CESAN	DATAS
PROJETADO:	
CREA:	
DESENHADO: CONCREMAT	
VERIFICADO: ENG° PIERRE PARMENTIER ROSSELI	
DIVISÃO: ENG° NESTOR GORZA JR	
GERÊNCIA: ENG° SANDRA SILY	

CESAN

MUNICÍPIO: SERRA | DISTRITO: CARAPINA | BAIRRO: NOVO HORIZONTE

NOME DO EMPREENDIMENTO: SISTEMA DE ESGOTO SANITÁRIO DE MANGUINHOS SETOR JARDIM LIMOEIRO E ADJACÊNCIAS

TÍTULO: ESTAÇÃO ELEVATÓRIA DE ESGOTO BRUTO MANGUINHOS PROJETO ESTRUTURAL ARMAÇÃO

ESCALA:	FOLHA:	Nº CESAN	REV:
1:25	13 / 15	A–035–000–91–4–XX–0292	00

ESTE DESENHO É PROPRIEDADE DA COMPANHIA ESPÍRITO SANTENSE DE SANEAMENTO – CESAN E NÃO PODE SER COPIADO SEM SUA AUTORIZAÇÃO.